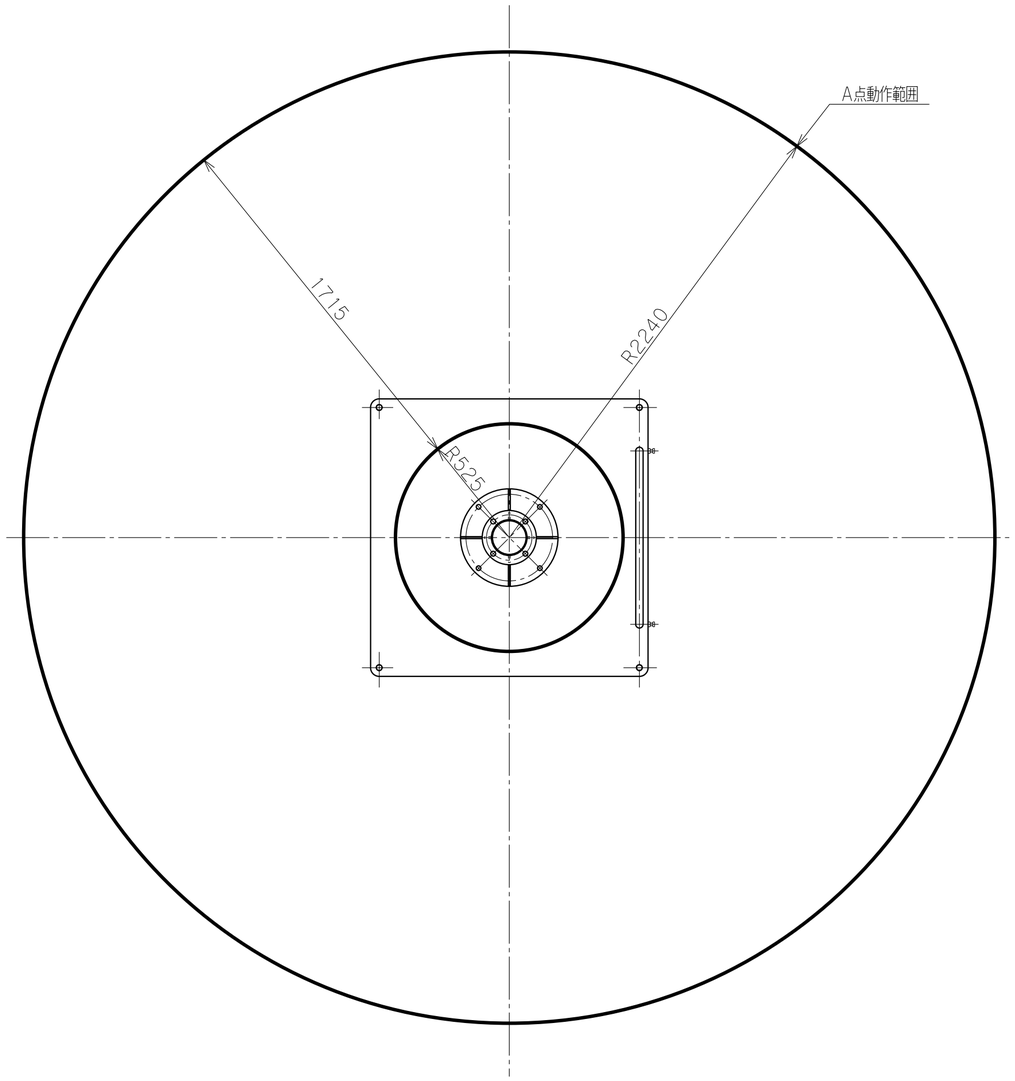

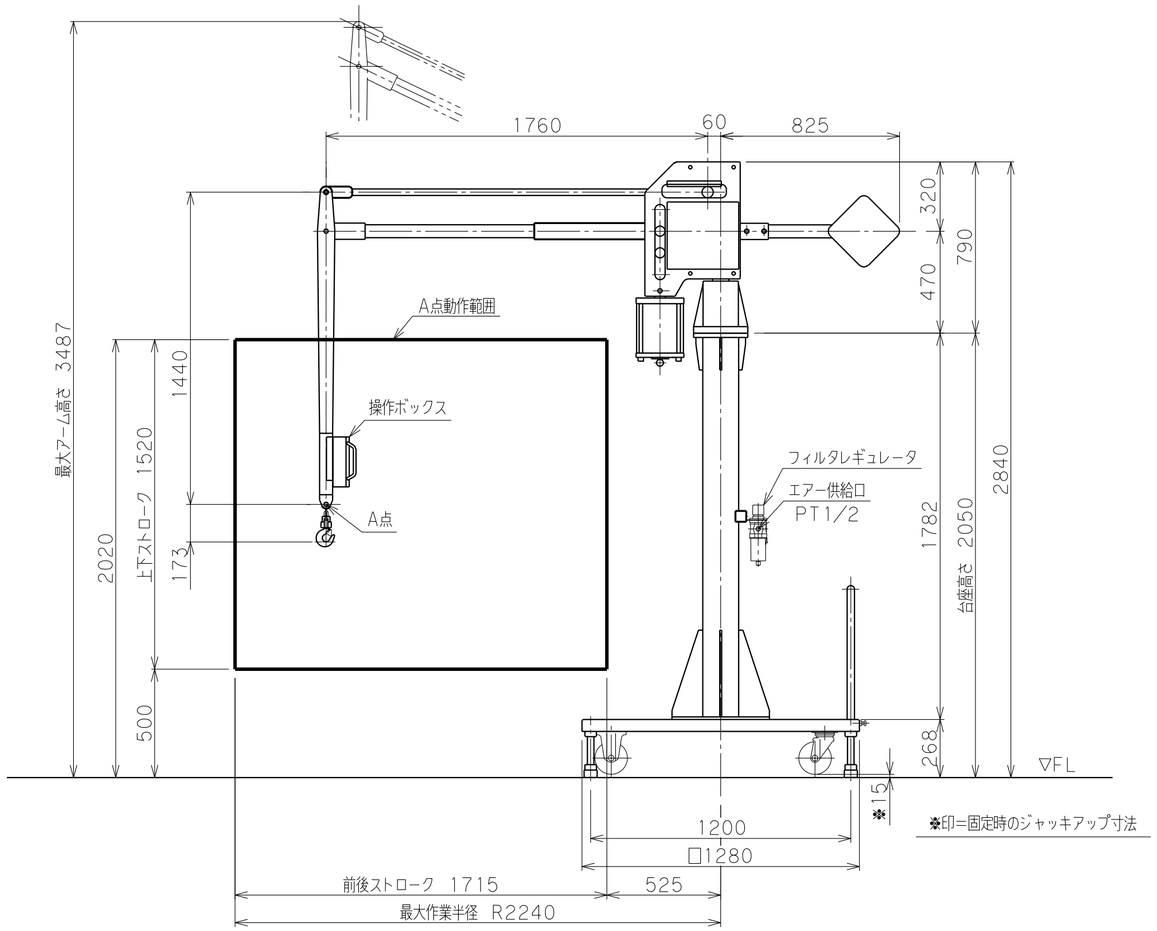

バラマン仕様	
型式(アーム比)	BMF-150S(8:1)
最大吊上げ荷重	150 kg(アタッチメント含)
最大作業半径	R2240 mm
前後ストローク	1715 mm
上下ストローク	1520 mm
最大作業高さ	2020 mm
最大アーム高さ	3487 mm
使用空気圧	0.49MPaG
空気消費量	181NL/min (10secサイクル時目安)
制御方式	W制御1PB
塗装色	標準色【サルビアブルー】 5.5PB4.7/9.4
本体質量	約 220kg
台座質量	約 800kg(支柱含む)
ワーク質量	最大 150kg
備考	付属品:1/2"ゴムホース10m :1/2"継手セット

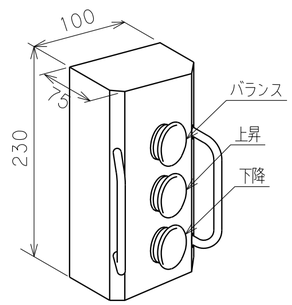

操作ボックス姿図

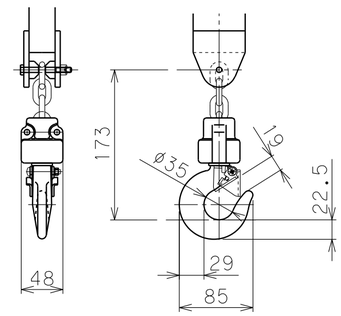

フック詳細図

※注記

(1)一次側エアー取合点は、付属のフィルタレギュレータまたは本体継手の供給口(PTねじ メス)、もしくは付属ゴムホース(10m)とします。
上記取合点までの接続工事は、お客様御施工範囲とさせていただきます。
必ずドライエアーを供給して下さい。

日付	2025/03/21			殿
工番			図面名称	フック仕様バランサ
尺度	1/20	台数 1式		BMF-150S-01 外形寸法図
承認	設計	製図	図番	BMF-150S-01-001 A2
		渡辺(角)		トーヨーコーケン