	日付	来歴	記入
△			
△			
△			

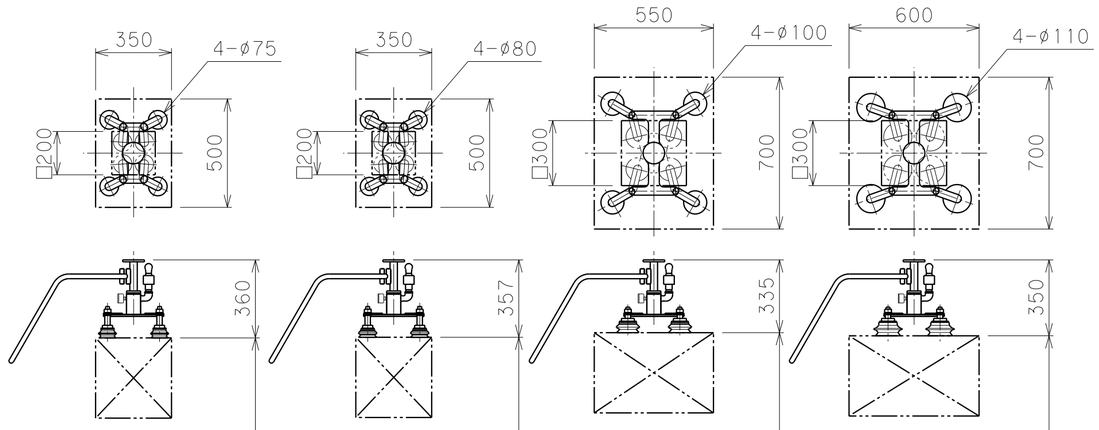

アタッチメント質量	13kg	13kg	14kg	15kg
到達真空度	-40kPaG(想定)	-40kPaG(想定)	-40kPaG(想定)	-40kPaG(想定)
バキュームパッド	φ75X4個	φ80X4個	φ100X4個	φ110X4個
吸着能力	72kg	82kg	128kg	155kg
ワーク質量	最大 18kg	最大 20.5kg	最大 24kg	最大 23kg
安全率	4.0	4.0	5.3	6.7

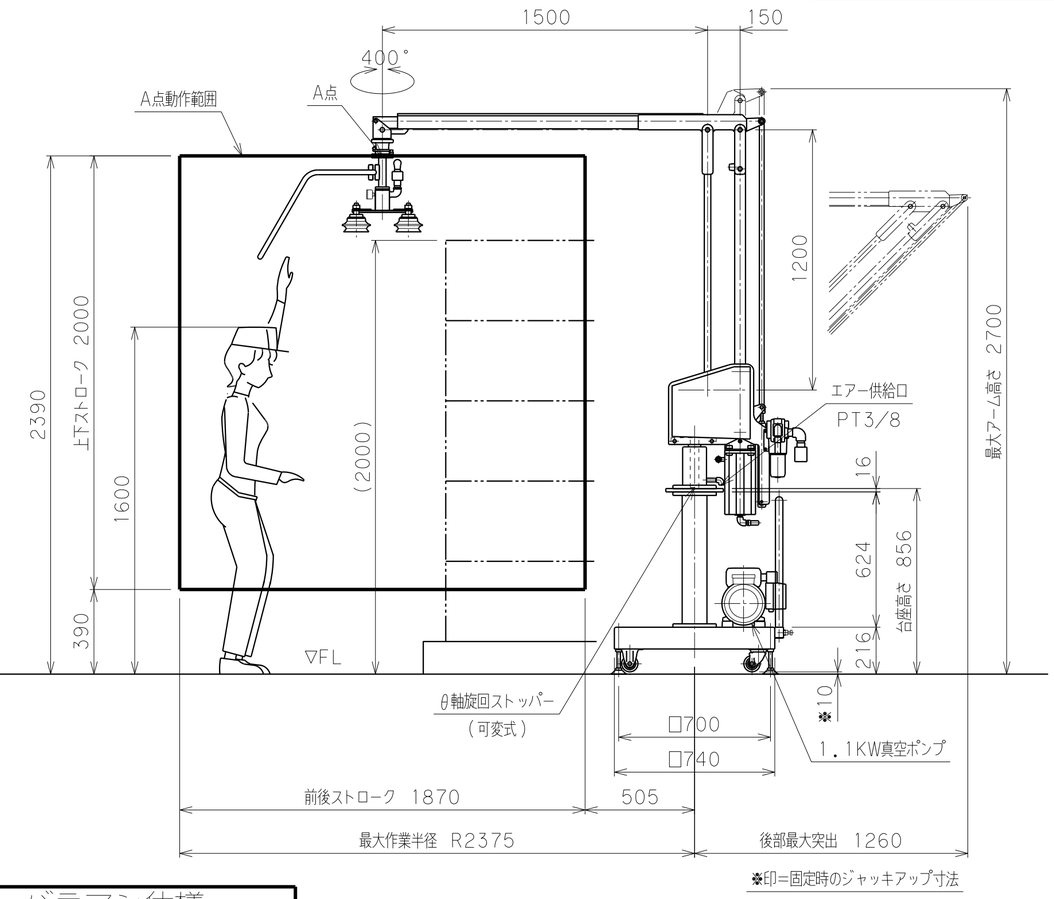

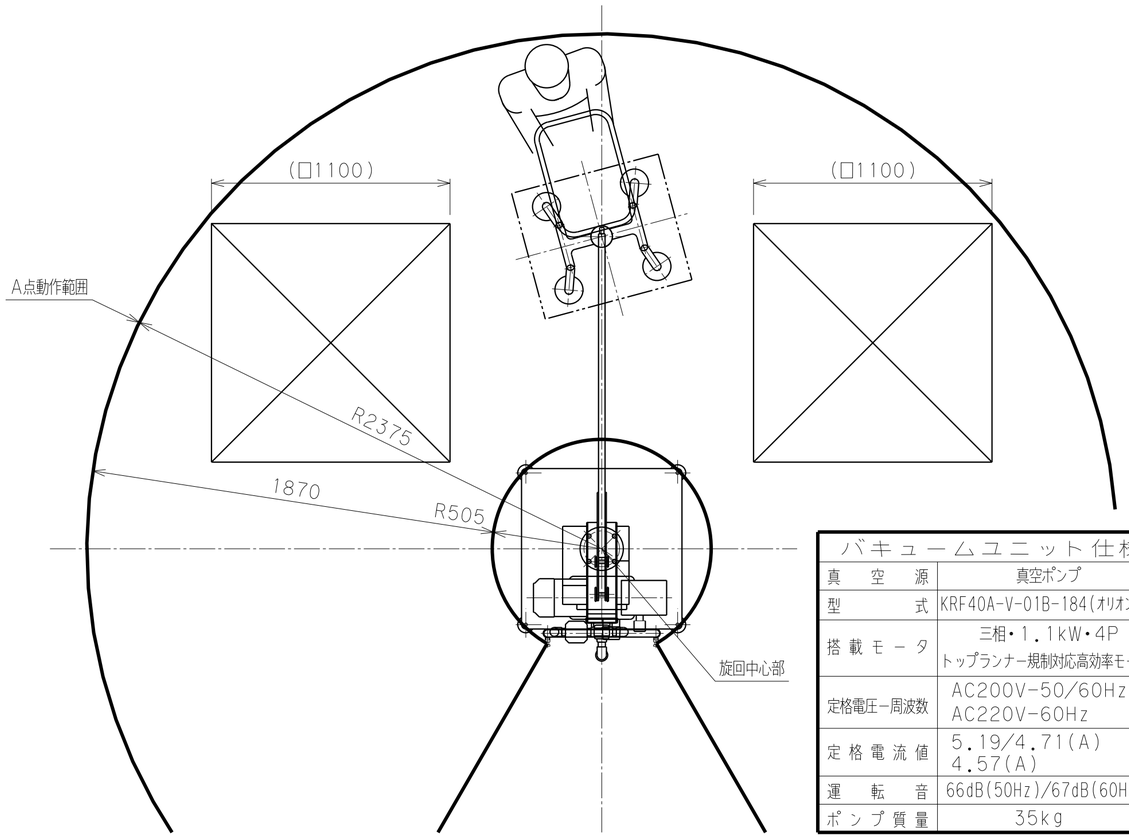

バキュームユニット仕様	
真空源	真空ポンプ
型式	KRF40A-V-01B-184(オリオン製)
搭載モータ	三相・1.1kW・4P トップランナー規制対応高効率モータ
定格電圧ー周波数	AC200V-50/60Hz AC220V-60Hz
定格電流値	5.19/4.71(A) 4.57(A)
運転音	66dB(50Hz)/67dB(60Hz)
ポンプ質量	35kg

バラマン仕様	
型式	BMG-38W(10:1) θ軸旋回ストッパ(可変式)付
最大吊上げ荷重	38kg(アタッチメント含む)
最大作業半径	R2375 mm
前後ストローク	1870 mm
上下ストローク	2000 mm
最大作業高さ	2390 mm
最大アーム高さ	2700 mm
使用空気圧	0.49MPaG
空気消費量	75NL/min (10secサイクル時目安)
制御方式	W制御
塗装色	本体 標準色【サルビアブルー】 5.5PB4.7/9.4 アタッチメント 標準色【オレンジ】 10R5.5/14.5
本体質量	約 140kg
台座質量	約 450kg(支柱含む)
備考	付属品:3/8"ゴムホース10m :3/8"継手セット :プラグ付電源ケーブル10m

※注記

(1)一次側エアー取合点は、本体継手の供給口(3/8",PTねじ,メス)
もしくは3/8"継手セット付の付属ゴムホース(10m)とします。
上記取合点までの接続工事は、お客様御施工範囲とさせていただきます。
必ずドライエアーを供給して下さい。

(2)真空ポンプ一次側電源の取合点は、ポンプ付属の電源ボックス内接続端子
もしくは付属のプラグ付電源ケーブル(10m)とします。
(電源プラグ 20A 250V 接地3P 引掛 WF8420K パナソニック)
上記取合点までの接続工事は、お客様施工範囲とさせていただきます。
ボックス内端子台には必ずアース線を接続してください。

(3)ワークは、バキュームテストが必要です。(ワークをご貸与をください。)
テスト結果より、アタッチメントを図中の4種類から選択します。

(4)本図はBMG-38W-01-001と制御方式以外は同一です。

日付	2026年01月16日				殿
工番				図面	段ボール箱移載用エアバランサ
尺度	1/20	台数	1式	名称	BMG-38W-03 お見積外形図
承認	検印	見積設計		図番	BMG-38W-03-001 (A2)
		渡辺(角)			トーヨーコーケン